BUILD FRAMES™

MINI-FRAME 4'

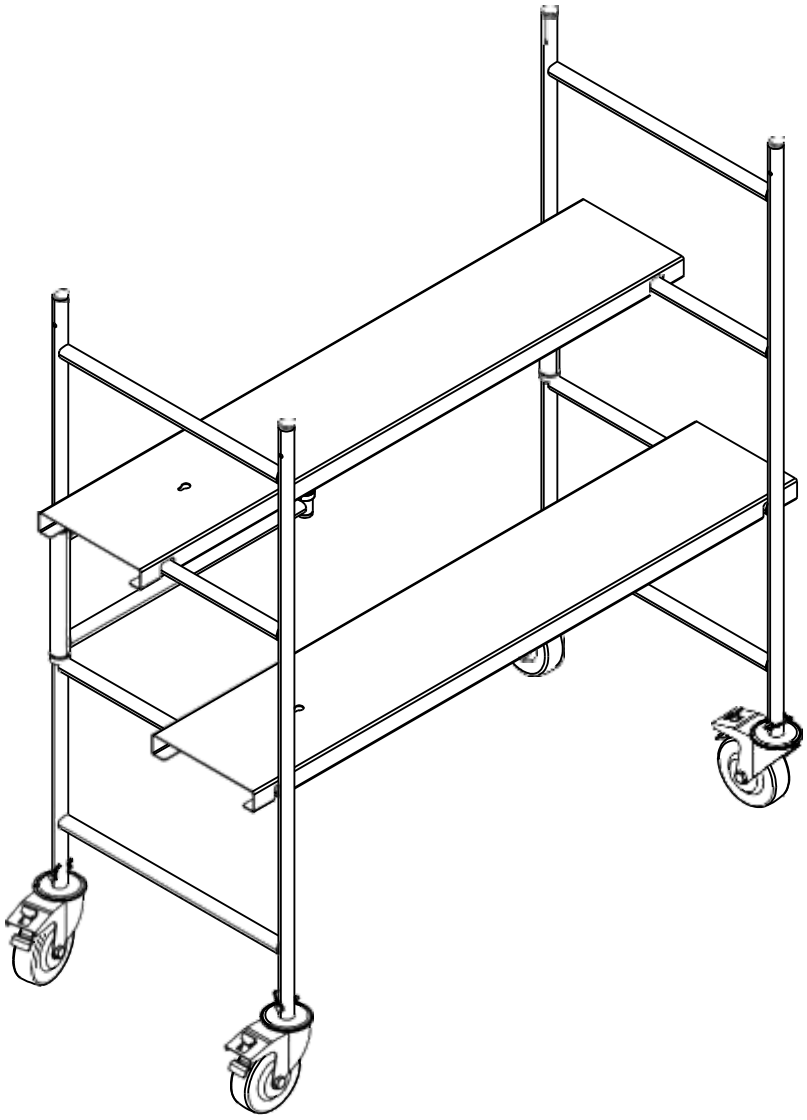

BUILD FRAMES™

BOX COMPONENTS

ID	PART CODE	DESCRIPTION	QTY.
A	FR03X	FRAME STRUCTURE	1
B	CAS4X	CASTERS	4
C	PIN03	LOCKING PIN	4
D	PPR3	ANTI-SLIP PLATFORM	2

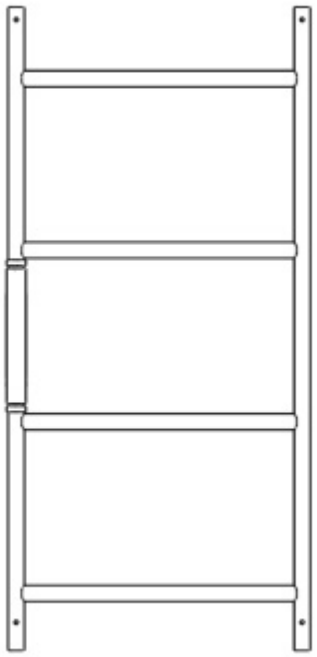

A

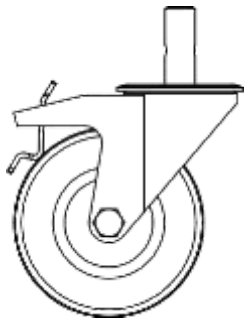

B

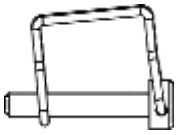

C

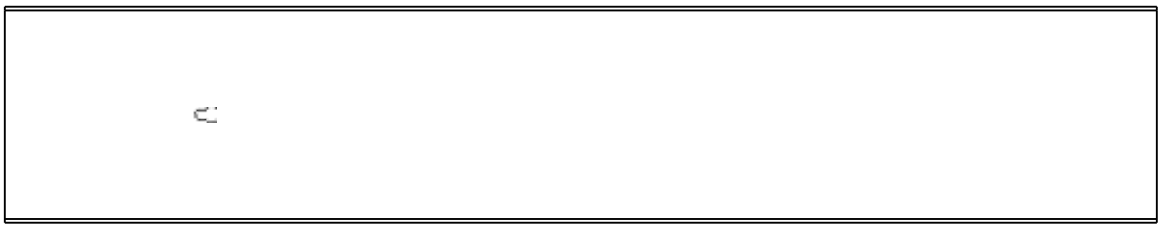

D

BUILD FRAMES™

ASSEMBLY INSTRUCTIONS

1

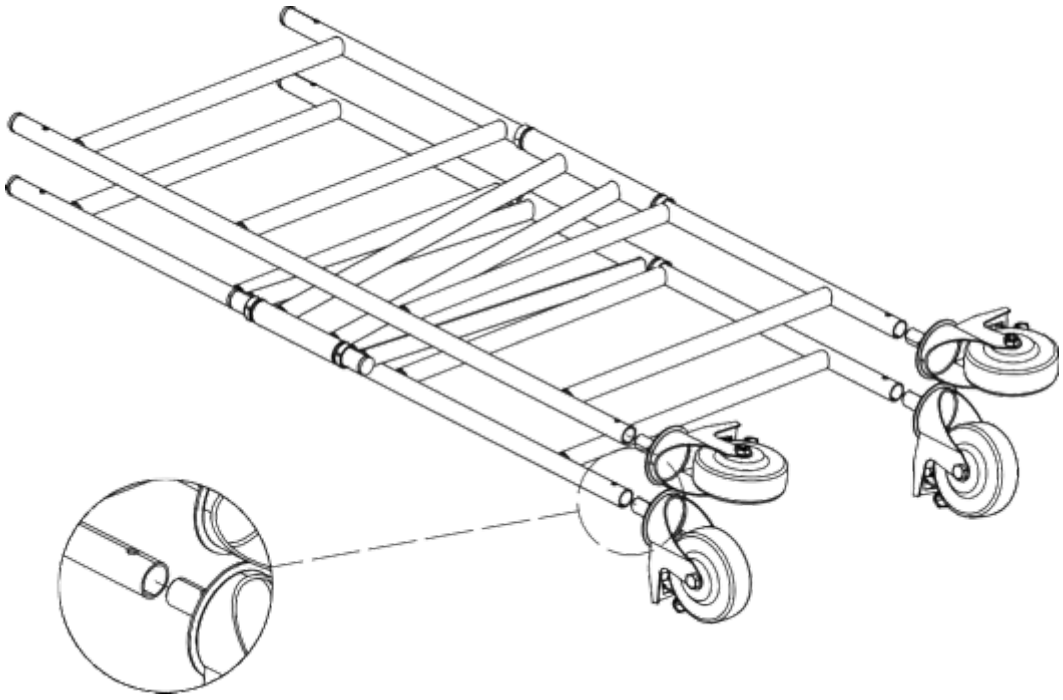

2

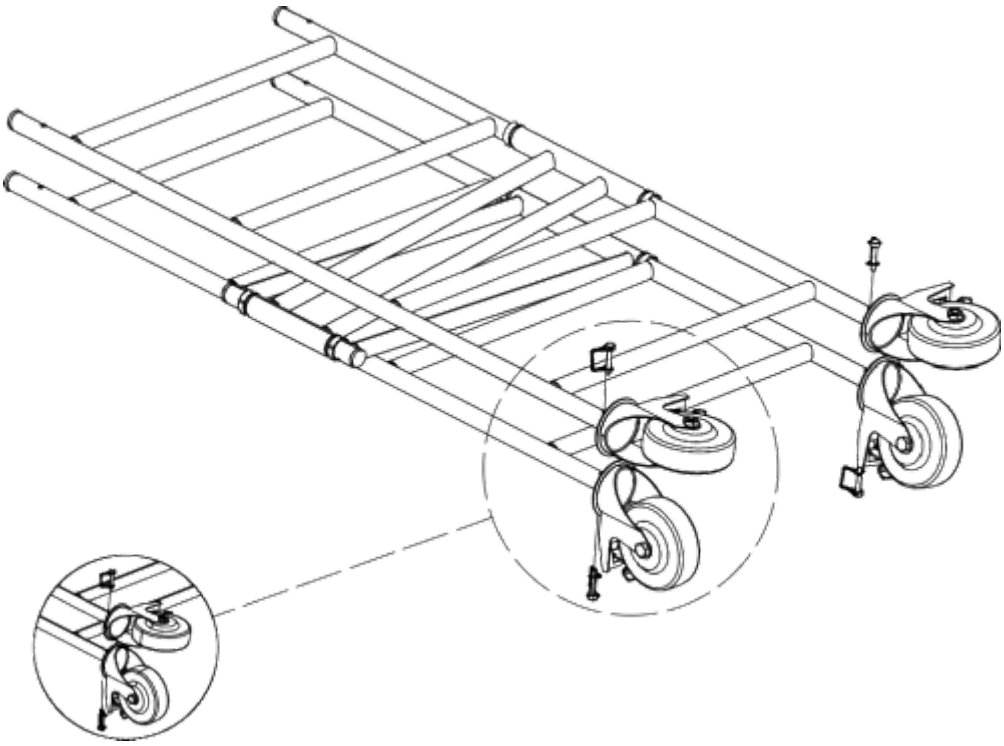

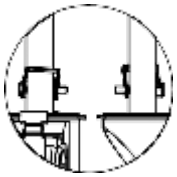

BUILD FRAMES™

3

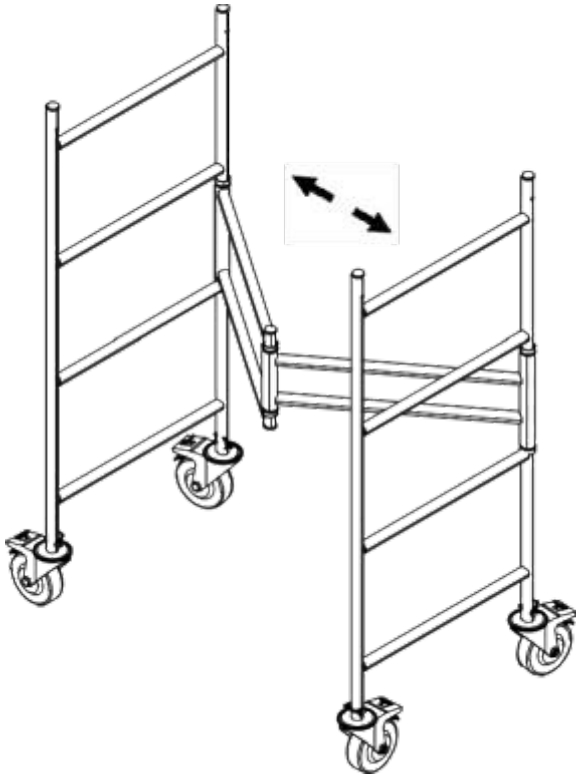

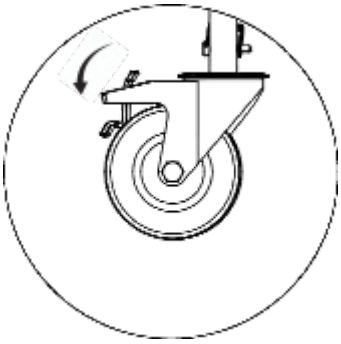

LOCK THE CASTER

4

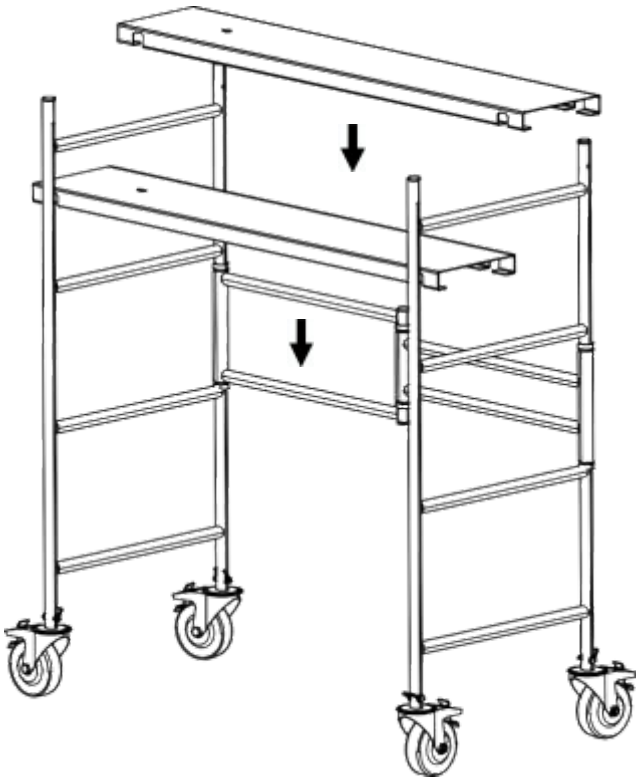

BUILD FRAMES™

MINI-ESTRUCTURA 4'

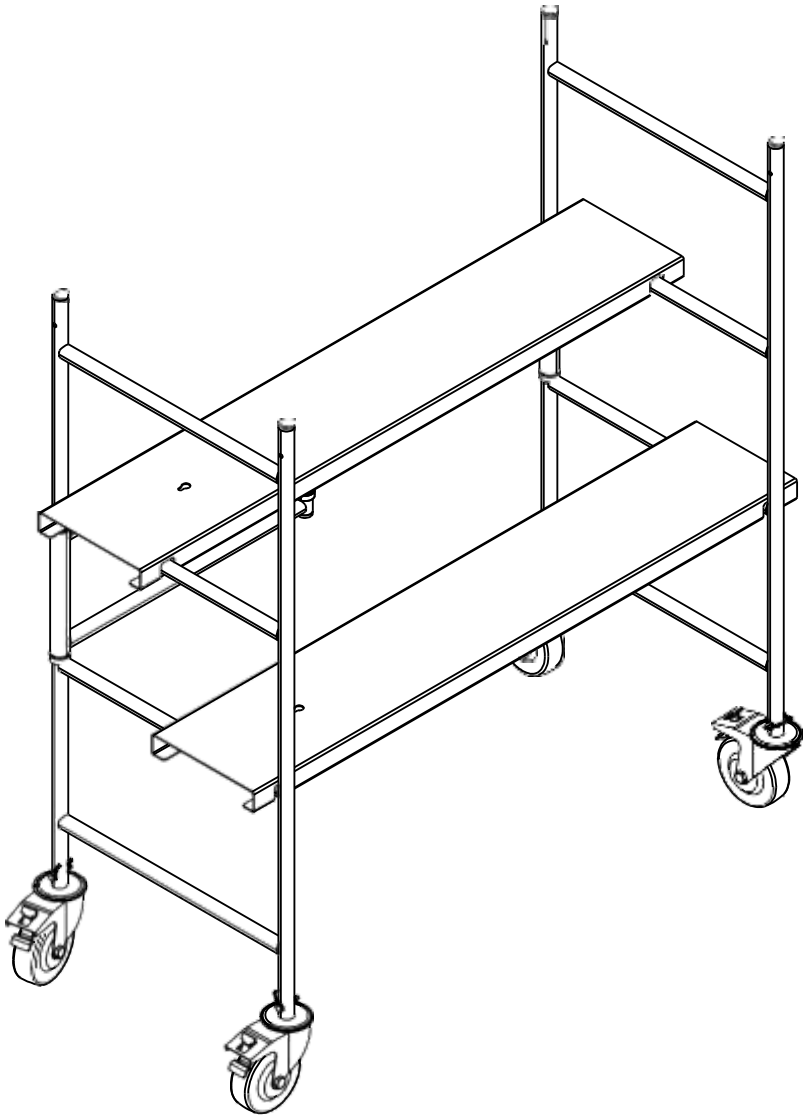

COMPONENTES DE LA CAJA

ID	CÓDIGO DE PIEZA	DESCRIPCIÓN	CANT.
A	FR03X	ESTRUCTURA DEL BASTIDOR	1
B	CAS4X	RUEDAS	4
C	PIN03	PASADOR DE BLOQUEO	4
D	PPR3	Plataforma antideslizante	2

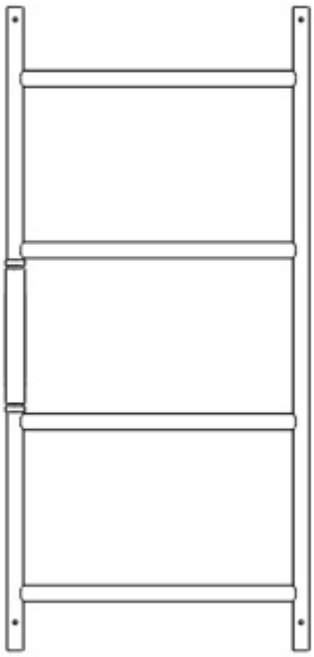

A

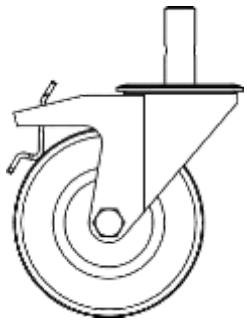

B

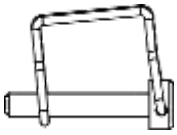

C

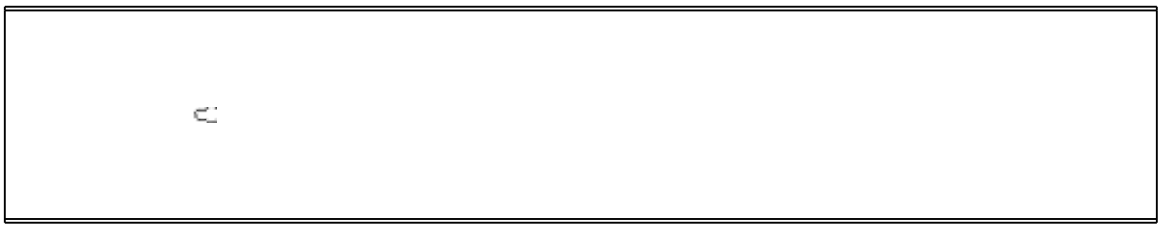

D

BUILD FRAMES™

INSTRUCCIONES DE MONTAJE

1

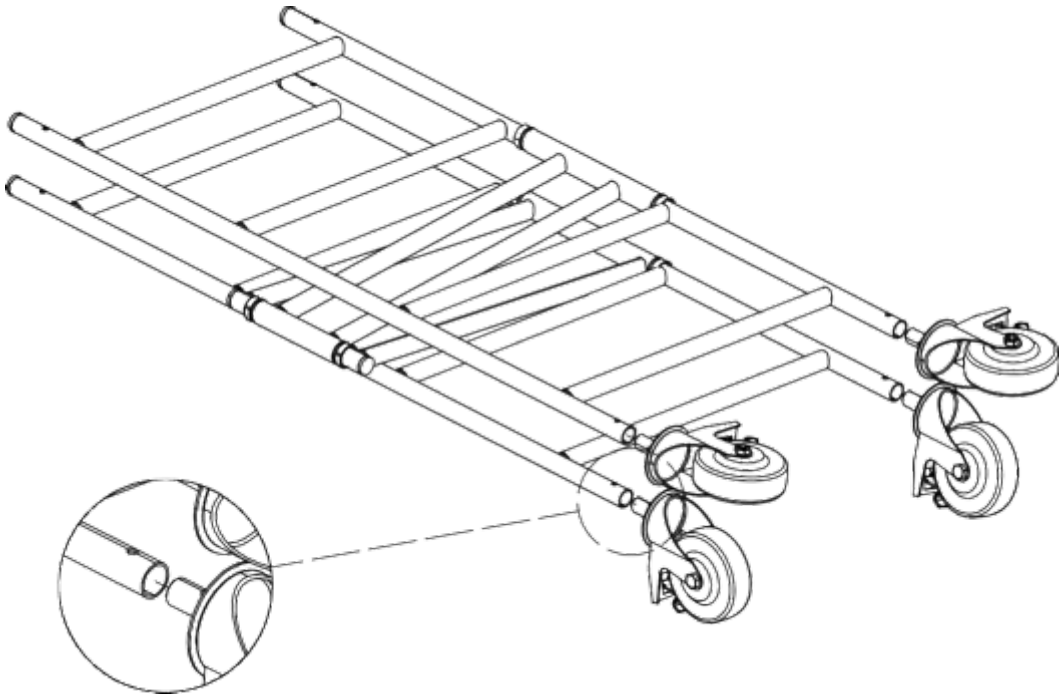

2

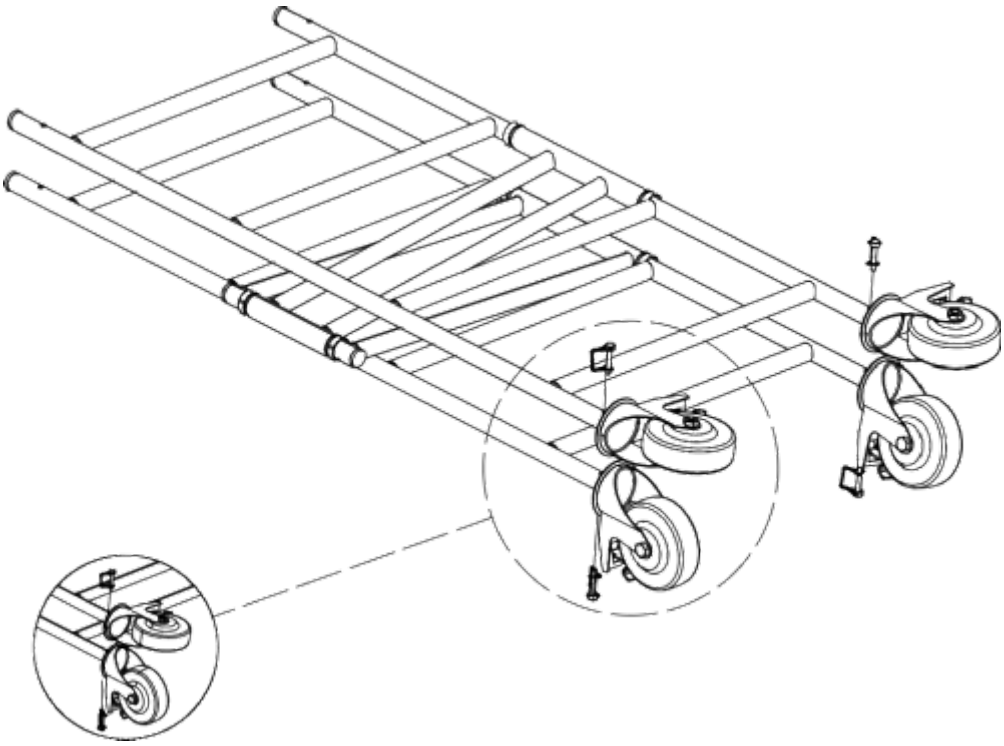

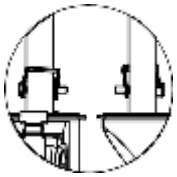

BUILD FRAMES™

3

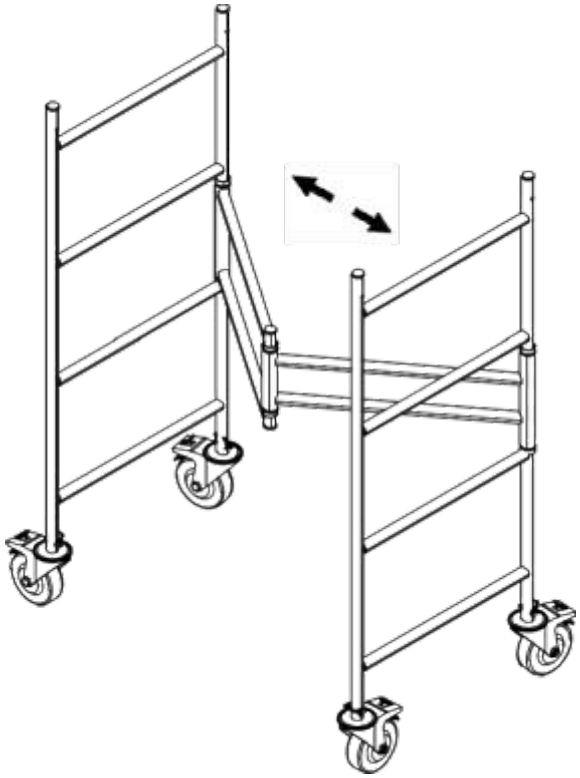

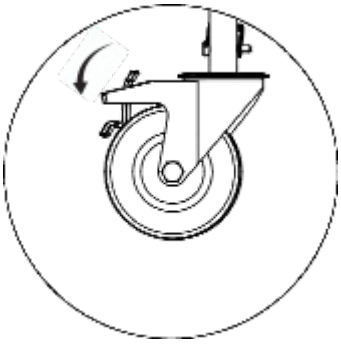

BLOQUEA LA RUEDA GIRATORIA

4

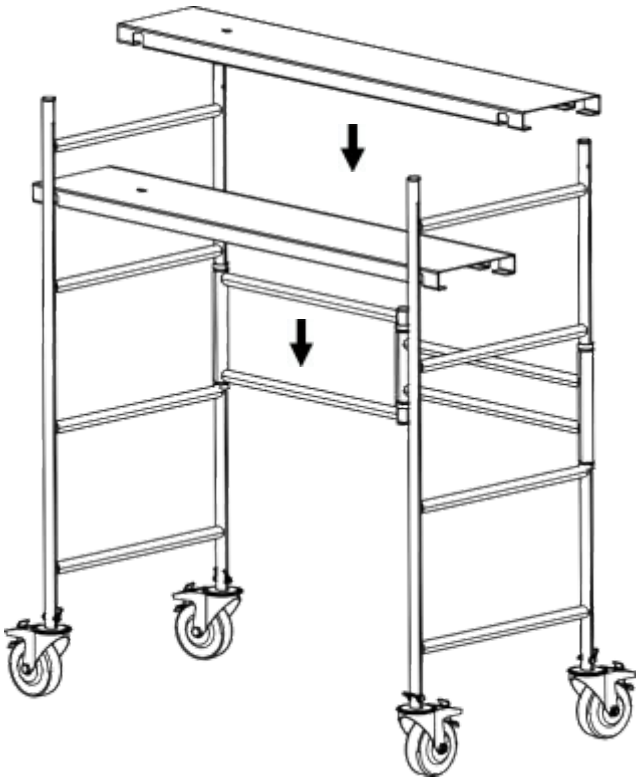

BUILD FRAMES™

MINI-CADRE 4'

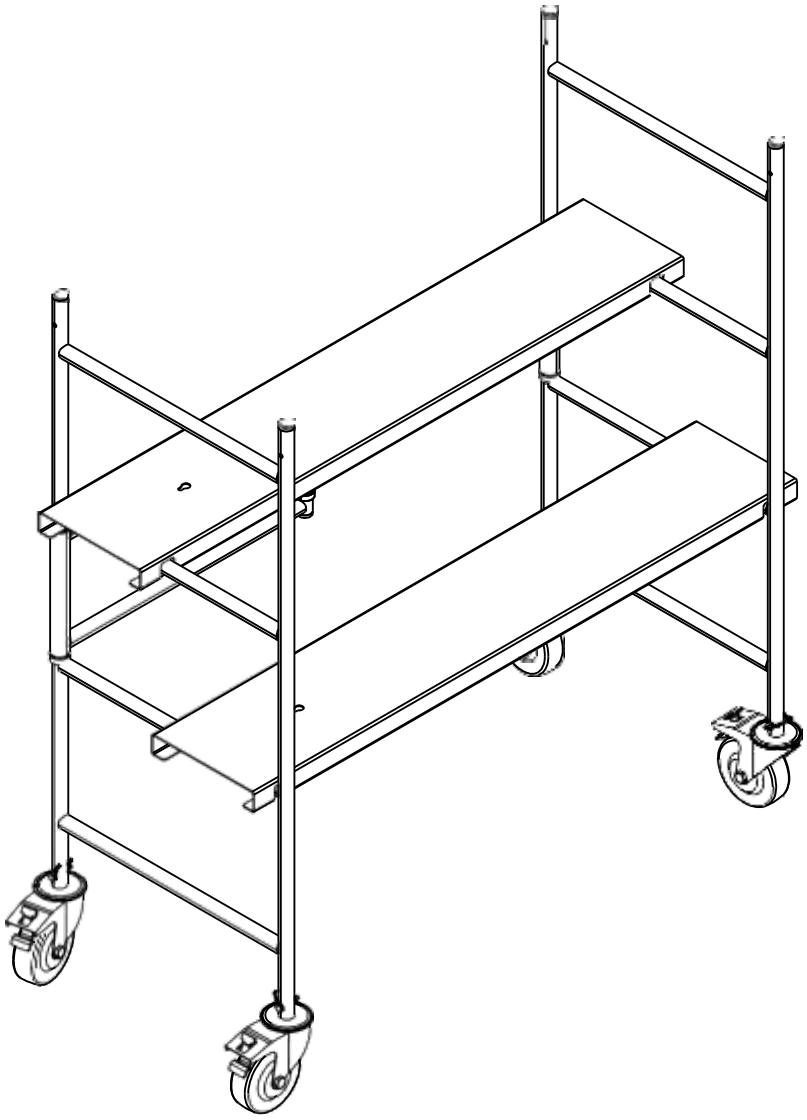

ÉLÉMENTS DU COFFRET

ID	CODE PIÈCE	DESCRIPTION	QTÉ.
A	FR03X	STRUCTURE DU CHÂSSIS	1
B	CAS4X	ROULETTES	4
C	PIN03	GOUPILLE DE BLOCAGE	4
D	PPR3	Plateforme antidérapante	2

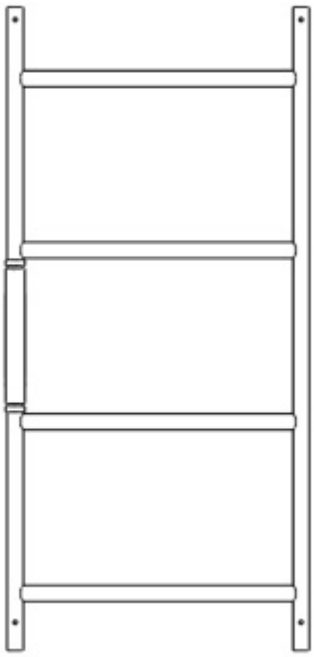

A

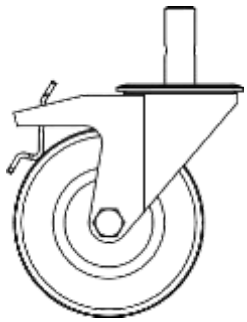

B

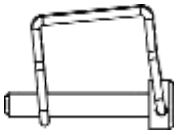

C

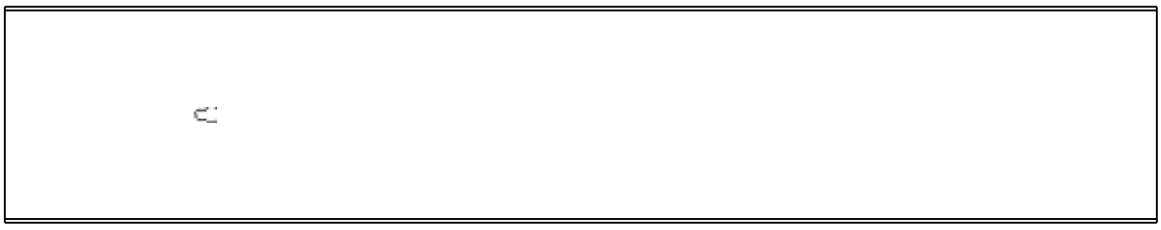

D

BUILD FRAMES™

GUIDE D'ASSEMBLAGE

1

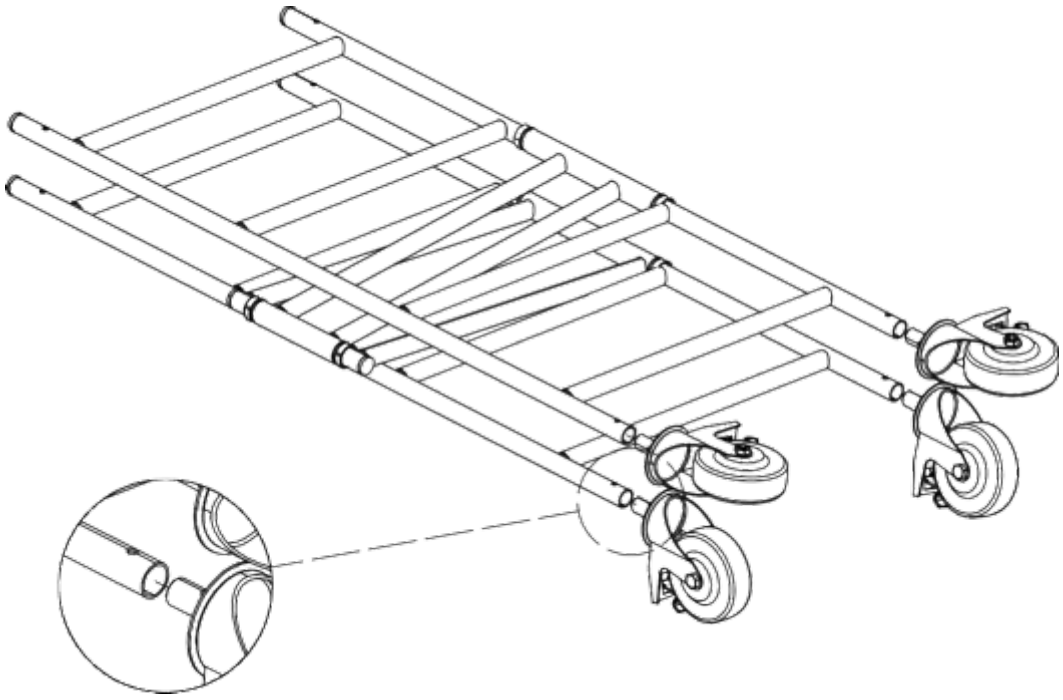

2

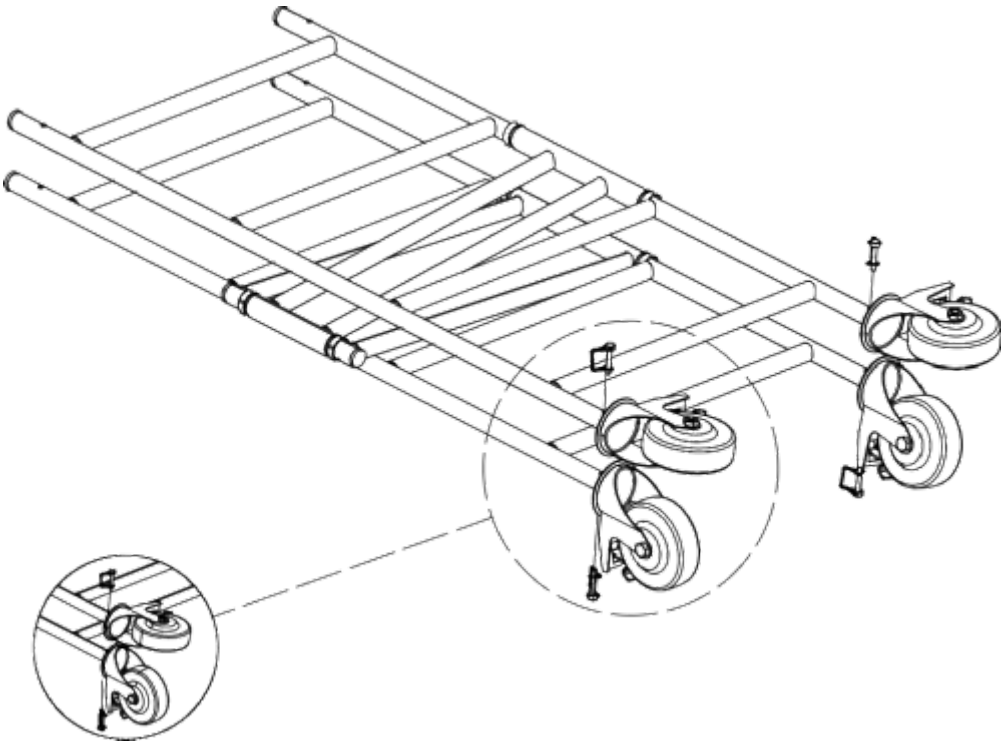

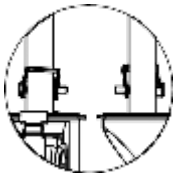

BUILD FRAMES™

3

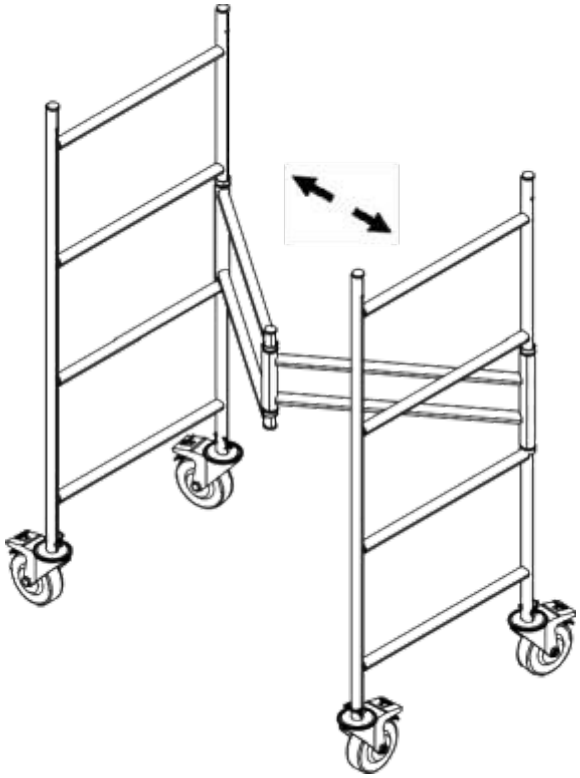

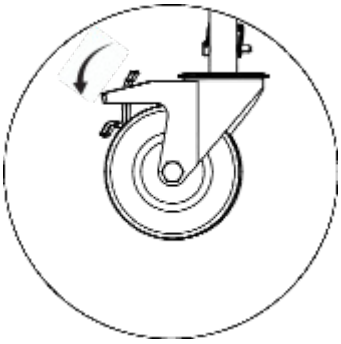

VERROUILLEZ LA ROUE

4

